ISO TANDEM PİSTONLU POMPA

ISO TANDEM PISTON PUMP

SEMBOL
SYMBOL

ISO

Giriş Basıncı Inlet Pressure		0.7 / 1.5 bar	
Viskozite Seviyesi Viscosity Range		-12/100 cSt	
Sıvı Sıcaklığı Fluid Temperature		-10 °C+80 °C	
Çalışma Basıncı Working Pressure		≥200 bar	≤200 bar
Kirlilik Contamination	NAS 1638	11	12
Kirlilik Contamination	ISO 4406	20/17	21/18
Filtre Filtration		25 µm	40 µm

YÖN
ROTATION

KOD CODE	TİP TYPE	DEBİ DISPLACE. (cm³/rev)	ÇALIŞMA BASINCI WORKING PRESS. (Bar)	MAX. BASINÇ MAX. PRESSURE (Bar)	MIN (RPM)	MAX. (RPM)	A (mm)	B YAĞ GİRİŞİ OIL INLET	C/D YAĞ ÇIKIŞI OIL OUTLET	AĞIRLIK WEIGHT (kg)
CTM4P3535T	8 PİSTON	35+35	300	500	350	1000	320	R 1"1/4	R 3/4"	20

TEKNİK ÇİZİM
TECHNICAL DRAWING

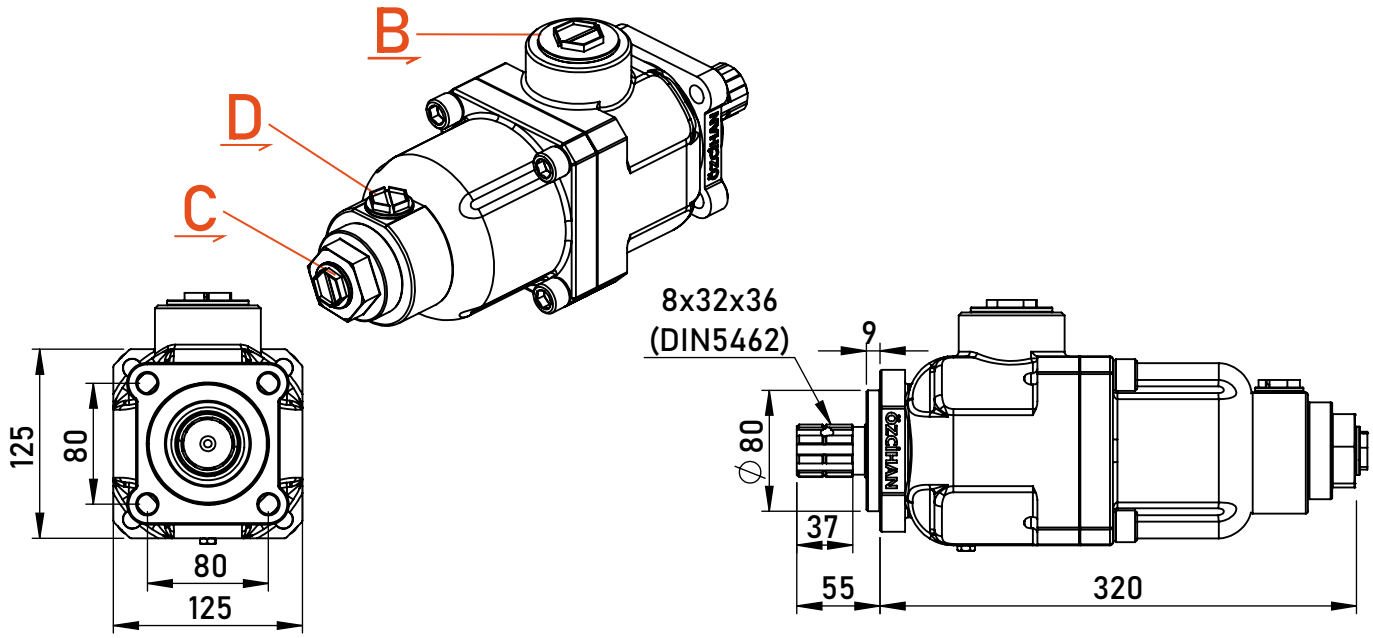

ISO TANDEM PİSTONLU POMPA

YERLİ ÜRETİM
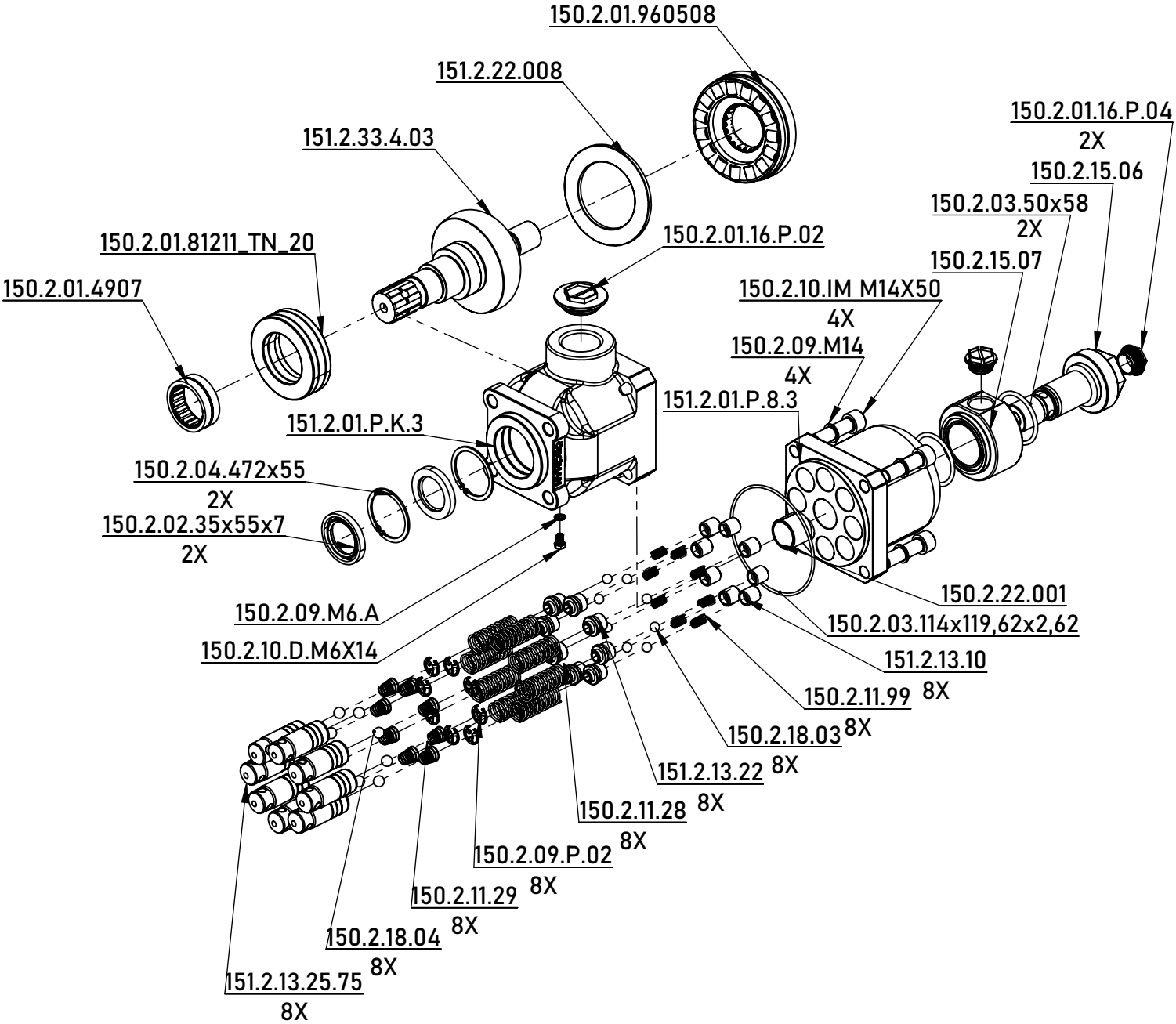
ISO TANDEM PISTON PUMP