ISO DİŞLİ POMPA

ISO GEAR PUMP

Giriş Basıncı Inlet Pressure	0.7 / 1.5 bar
Viskozite Seviyesi Viscosity Range	-12/100 cSt
Sıvı Sıcaklığı Fluid Temperature	-10 °C+80 °C

YÖN
ROTATION

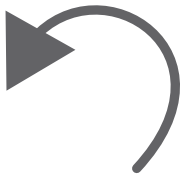

		≥200 bar	≤200 bar
Çalışma Basıncı Working Pressure			
Kirlilik Contamination	NAS 1638	11	12
Kirlilik Contamination	ISO 4406	20/17	21/18
Filtre Filtration		25 µm	40 µm

SEMBOL
SYMBOL

ISO

KOD CODE	DEBİ DISPLACE. (cm³/rev)	ÇALIŞMA BASINCI WORKING PRESS. (Bar)	MAX. BASINÇ MAX. PRESSURE (Bar)	MIN (RPM)	MAX. (RPM)	A (mm)	B YAĞ GİRİŞİ OIL INLET	C/D YAĞ ÇIKIŞI OIL OUTLET	AĞIRLIK WEIGHT (kg)
CTM430432H	43	250	450	400	1500	247	R 1"	R 3/4"	15,5

TEKNİK ÇİZİM
TECHNICAL DRAWING

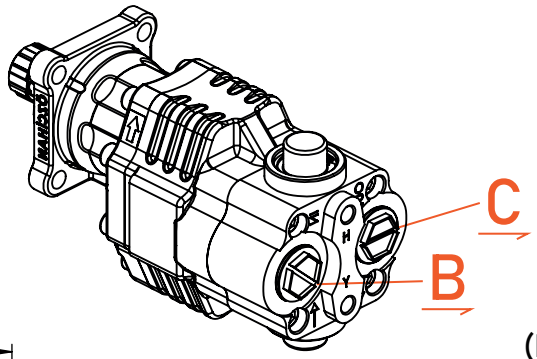

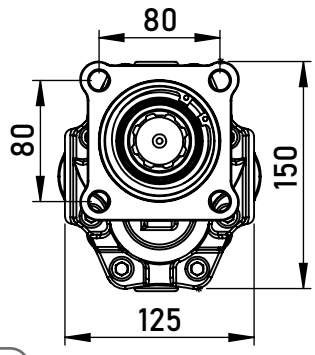

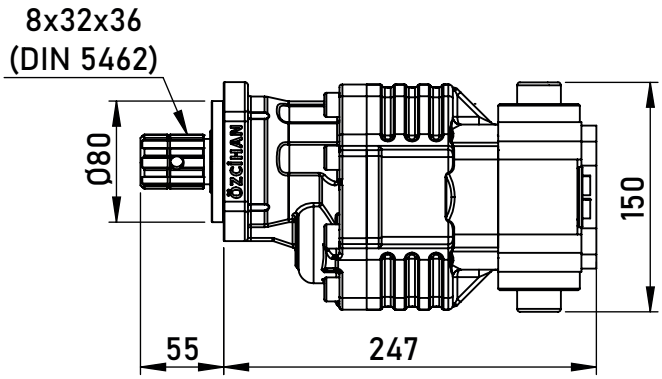

ISO DİŞLİ POMPA
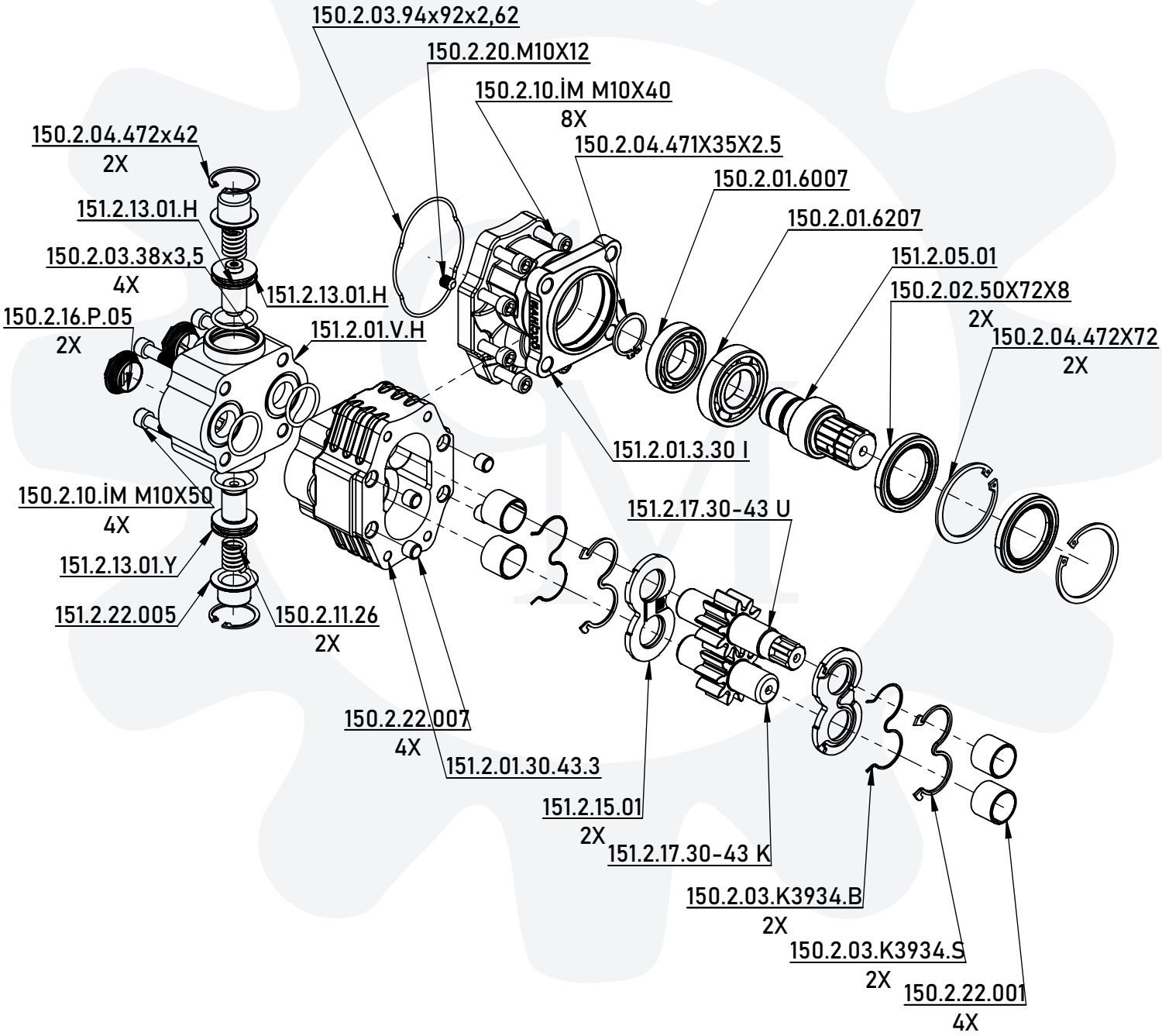
ISO GEAR PUMP