ÖZCİHAN MAKİNA
Özcihan Makina San. ve Tic. Ltd. Şti
www.ozcihan.com.tr

CTM HYDRAULIC

POWER TAKE - OFF's (PTO)

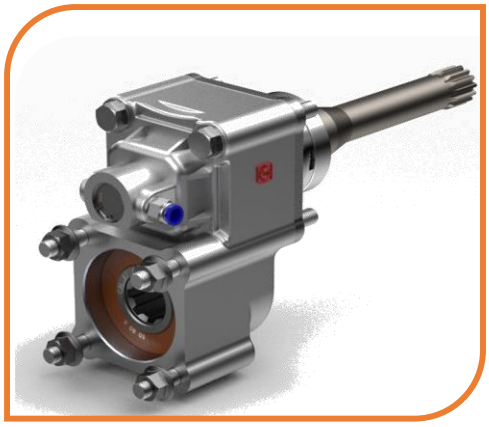

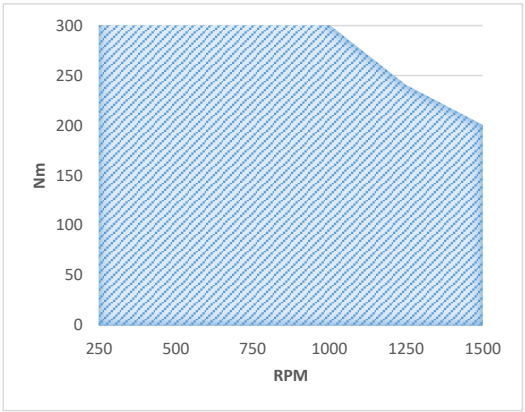

ARAÇ MARKASI / TRUCK BRAND

BMC-CHRYSLER-FORD IVECO-MERCEDES

PTO KODU / PTO CODE

CTM 049 A1F

TEKNİK ÇİZİM / TECHNICAL DRAWING

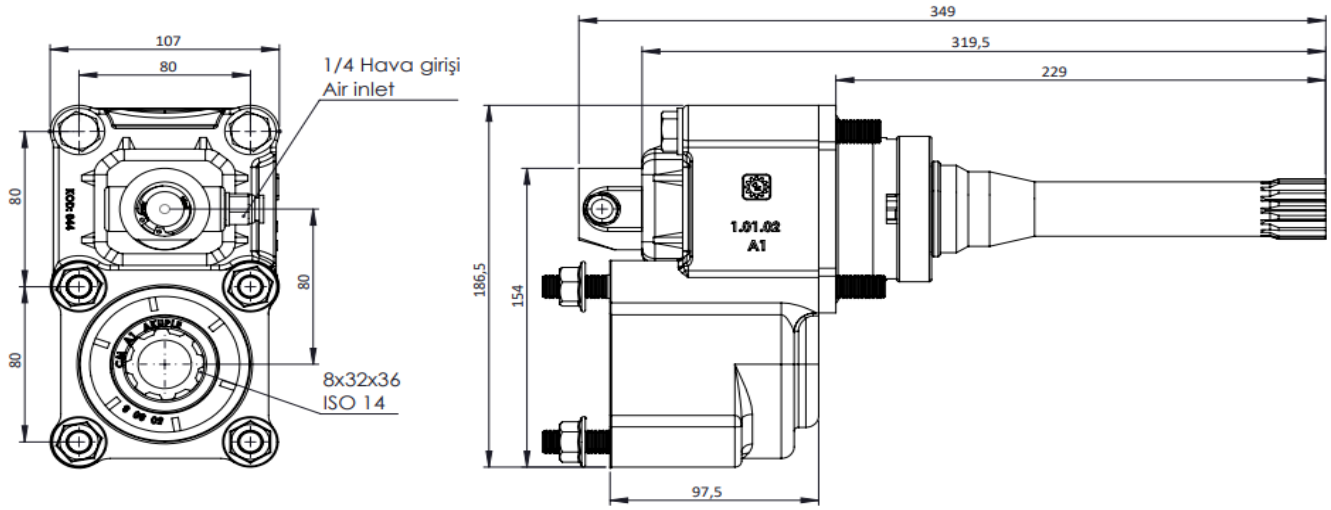

TEKNİK BİLGİLENDİRME / TECHNICAL INFORMATION

ANA ŞANZIMAN MODELİ / GEARBOX MODEL
ZF 16 S 1220 - 151 -181-221-251 (13,80-13,85-16,47-16,41-16,53) -1620 -1625 - 181- 1820 -1825 - 2220 -8 S 151

GÜÇ (1000D/DK) / POWER (KW)
31,5 KW

PTO ÖZELLİĞİ/ PTO TYPE
ÇİFT DİŞLİ - HAVALI / DOUBLE THREAD PNEUMATIC

TORK/TORQUE
300 NM

ÇEVİRİM ORANI / RATIO
1,25

AĞIRLIK/WEIGHT
8,5 KG

DİŞLİ TİPİ / GEAR TYPE
DÜZ / FLAT

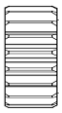

DÖNÜŞ YÖNÜ / ROTATION SENSE
SOL / LEFT

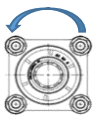

BAĞLANTI / MOUNTING SIDE

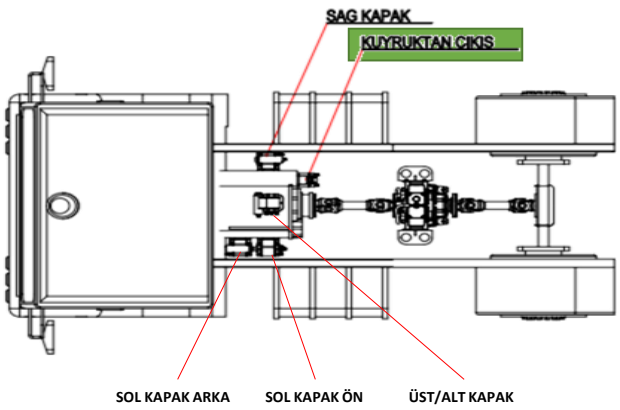

ÖMERLİ MH. SECİYE SK. NO:19 ARNAVUTKÖY/İSTANBUL
TEL:+90 212 798 3151 FAKS:+90 212 798 3152
E-MAIL: ozcihan@ozcihan.com.tr www.ozcihan.com.tr

ISO 9001:2015 kiwa Trust Quality Progress

YERLİ ÜRETİM